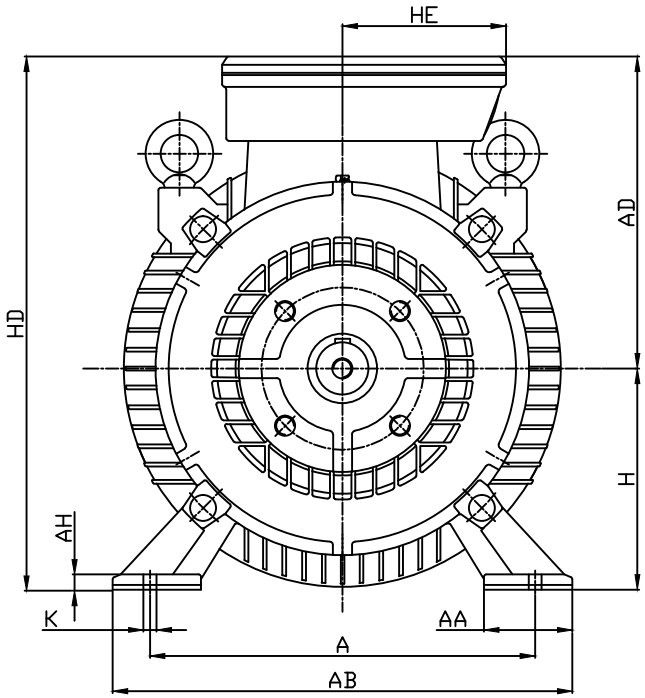

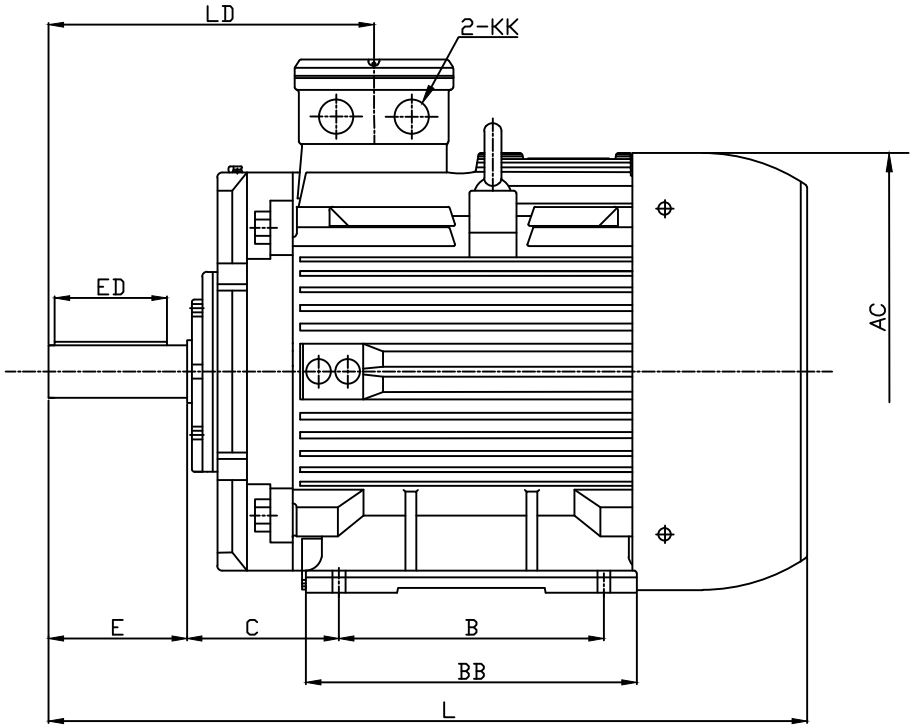

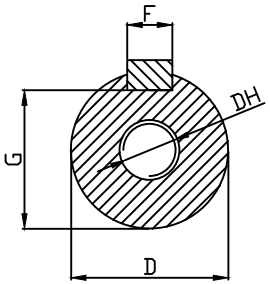

EM2 160M	254	67	320	330	250	210	260	108	42	M16X36	110	90	12	37	160	19	410	105	14.5	M40X1.5	622	268
TIPO	A	AA	AB	AC	AD	B	BB	C	D	DH	E	ED	F	G	H	HA	HD	HE	K	KK	L	LD

REVISIONE N°	Data	DESCRIZIONE REVISIONE	Disegnato da	Visto
3				
2				
1				
0	30-04-2015	EMISSIONE INIZIALE	L.L.	L.L.

Denom. particolare: ASSIEME — Scala: Fuori scala — N° pezzi:

Denom. sottogruppo — Codice sottogruppo:

Denom. gruppo: MOTORE EM2 160M B3 GHISA — Codice gruppo:

Sostituisce il codice — REVIS. — Sostituito dal codice — REVIS. — Codice grezzo:

Tolleranze generali Parti lavorate: Fori H13; Alberi h13; Angoli ± 30'; Altre quote J13; Quote espresse in mm.

Materiale:

Caratteristiche dimensionali: VEDI TABELLA — Peso:

Trattamento termico:

Tratt. superficiale:

EMAS s.r.l.
Via Gran Sasso, 15/17
I-20010 Bareggio (MI)
Telef. n° +39-0290360355
Fax n° +39-0290360786
E-mail: info@emas-temax.it
http: //www.emas-temax.it

CODICE N°

Il presente disegno non può essere in alcun modo utilizzato ne riprodotto o reso noto a terzi senza l'autorizzazione scritta della EMAS s.r.l.